Zoe Rev

design : CRS

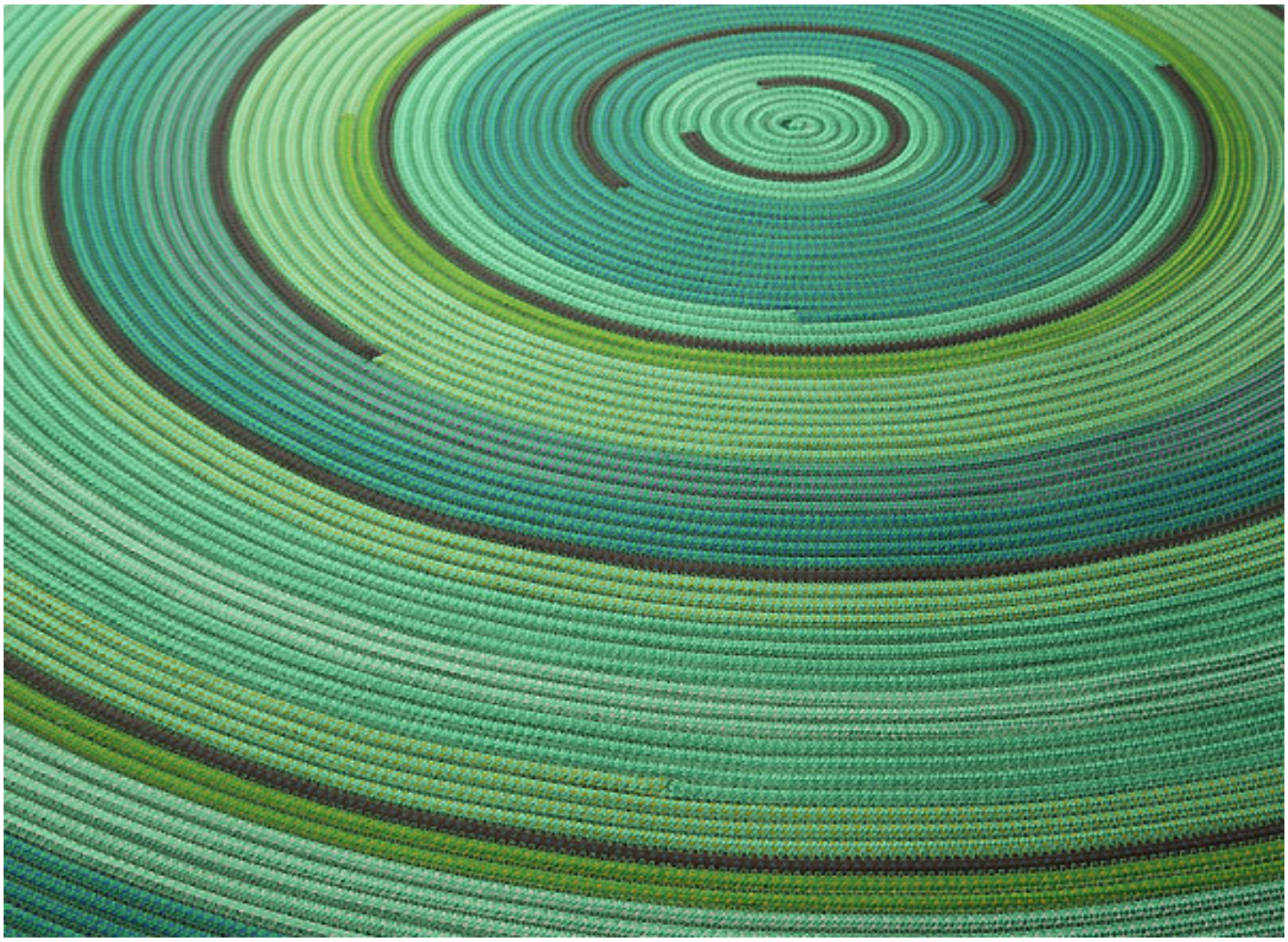

Zoe Rev 是一款室内外环境均适用的地毯，采用单色或双色纱线按预定顺序缝合成螺旋状图案。

地毯以不同纱线制成，所有纱线都在所选色调范围内。

地毯背景可选择三种相关色调，图形标志可选择两种对比色，这也是该款地毯特色。

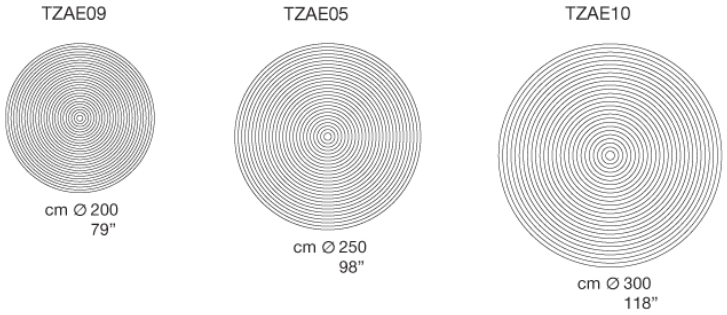

Generato : 19/12/2025 20:22